8路叠片过滤器控制箱GLQ-39F

使用说明书

常州市雄华通态自动化设备有限公司　　手机：15306116671　传真：0519-86968907-832

一、控制器说明

1、具有 16 路电磁阀控制；工作时具有过滤、反洗、故障信号无源输出

2、具有两路压力信号输入（0.5-4.5V），检测进出水的压力，并且计算压差值

3、输入具有远程启停，压差开关启动信号以及过滤暂停计时

4、5 寸触摸屏实时显示当前状态，中英文双语界面任意切换

二、参数功能表

1、参数表

参数	备注	所属页面
单元数量	0-18 （注：叠片和砂滤的数量最大为 18）	设置-设备参数
总阀工作	内源或者外源	
反洗启动模式	压差、定时和高压启动选项	
过滤工作时间	0-9999 （单位; 时 分）	设置-时间参数
单元反洗时间	0-9999 （单位;秒）	
主阀延时开启	0-9999 （单位;秒）	
主阀延时关闭	0-9999 （单位;秒）	
单元间隔时间	0-9999 （单位;秒）	
压差延时时间	0-9999 （单位;秒）	
主阀动作周期	0-9999 （单位;秒）	
压差报警延时	0-9999 （单位;秒）	
压差启动反洗	0-99.99（单位：bar）	设置-压力参数
进水超压反洗	0-99.99（单位：bar）	
进水超压报警	0-99.99（单位：bar）	
进水低压报警	0-99.99（单位：bar）	
出口阀门上压	0-99.99（单位：bar）	
出口阀门下压	0-99.99（单位：bar）	
出口低压报警	0-99.99（单位：bar）	
通讯地址	ModBus 通讯地址设定	设置-高级选项-通讯地址
控制方式	远程或者本地	设置-高级选项-控制方式

三、安装尺寸说明

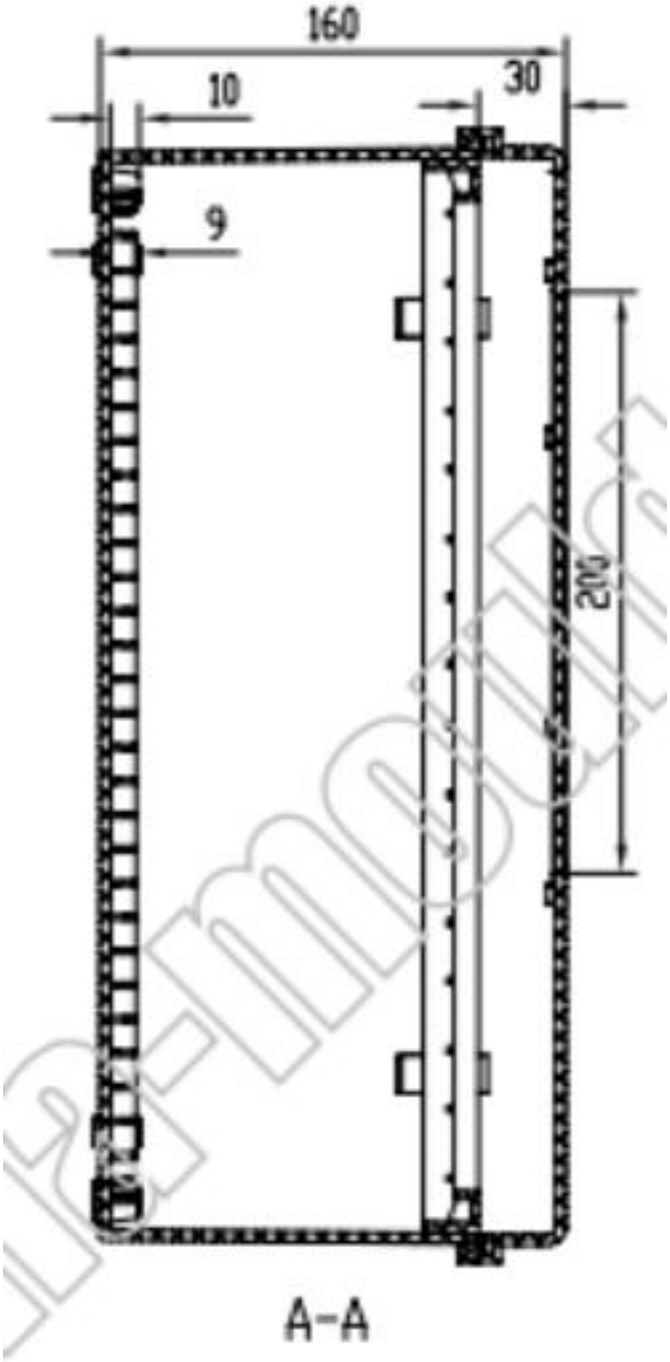

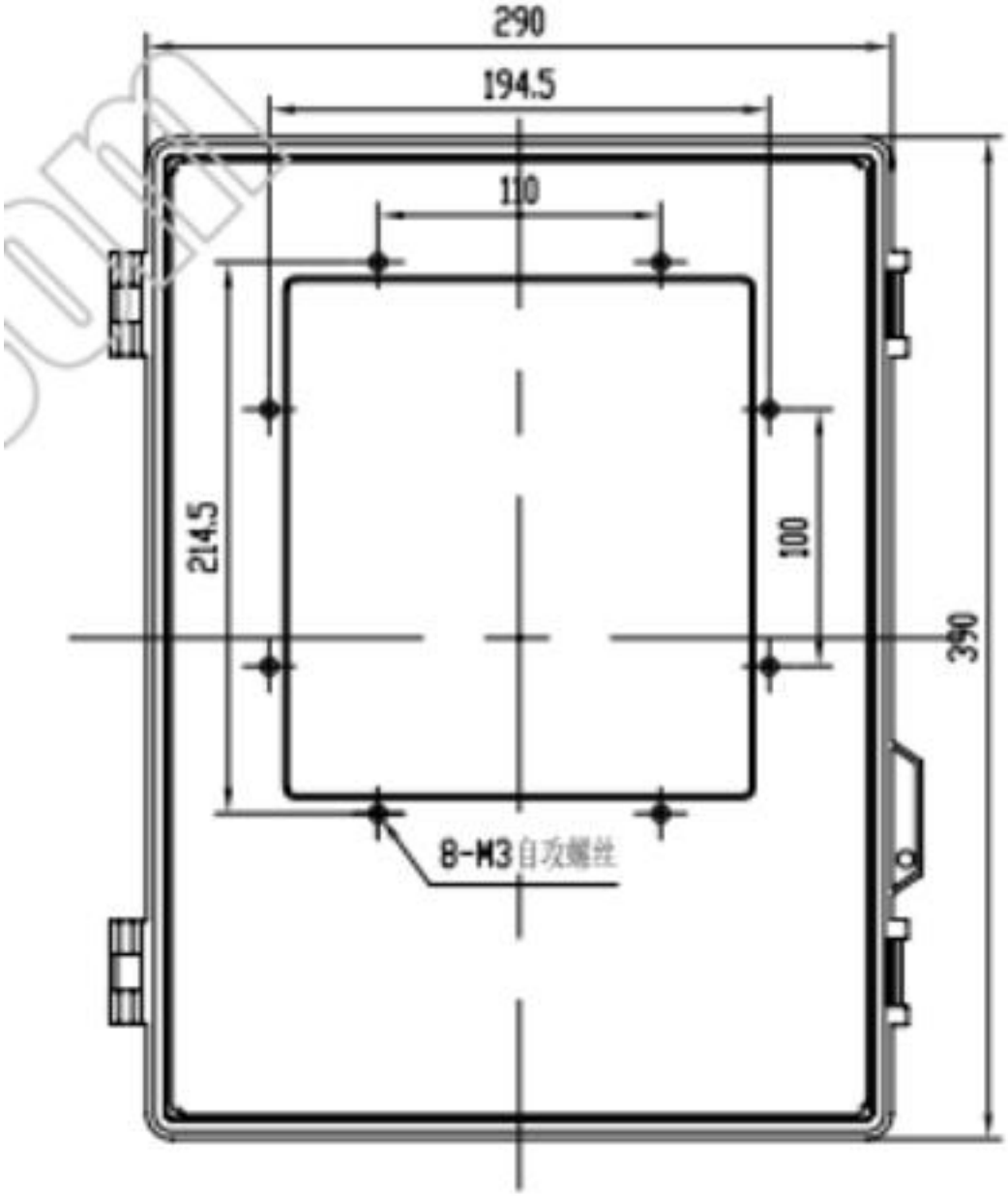
290
194.5
110
214.5
100
390
8-M3自攻螺丝

五、电气特性

输入	功能	电气特性
X0	远控	**24V/3mA**
X1	压差	
X2	暂停	

输出	功能	电气特性
Y0	**16** 路电磁阀控制输出	**24V/2A**
Y1		
Y2		
Y3		
Y4		
Y5		
Y6		
Y7		
KSV#A	主阀	**220V/2A**
KSV#B		
Y18	过滤工作状态信号	无源信号
Y19	清洗工作状态信号	**220V/2A**
Y20	故障信号	**24V/2A**

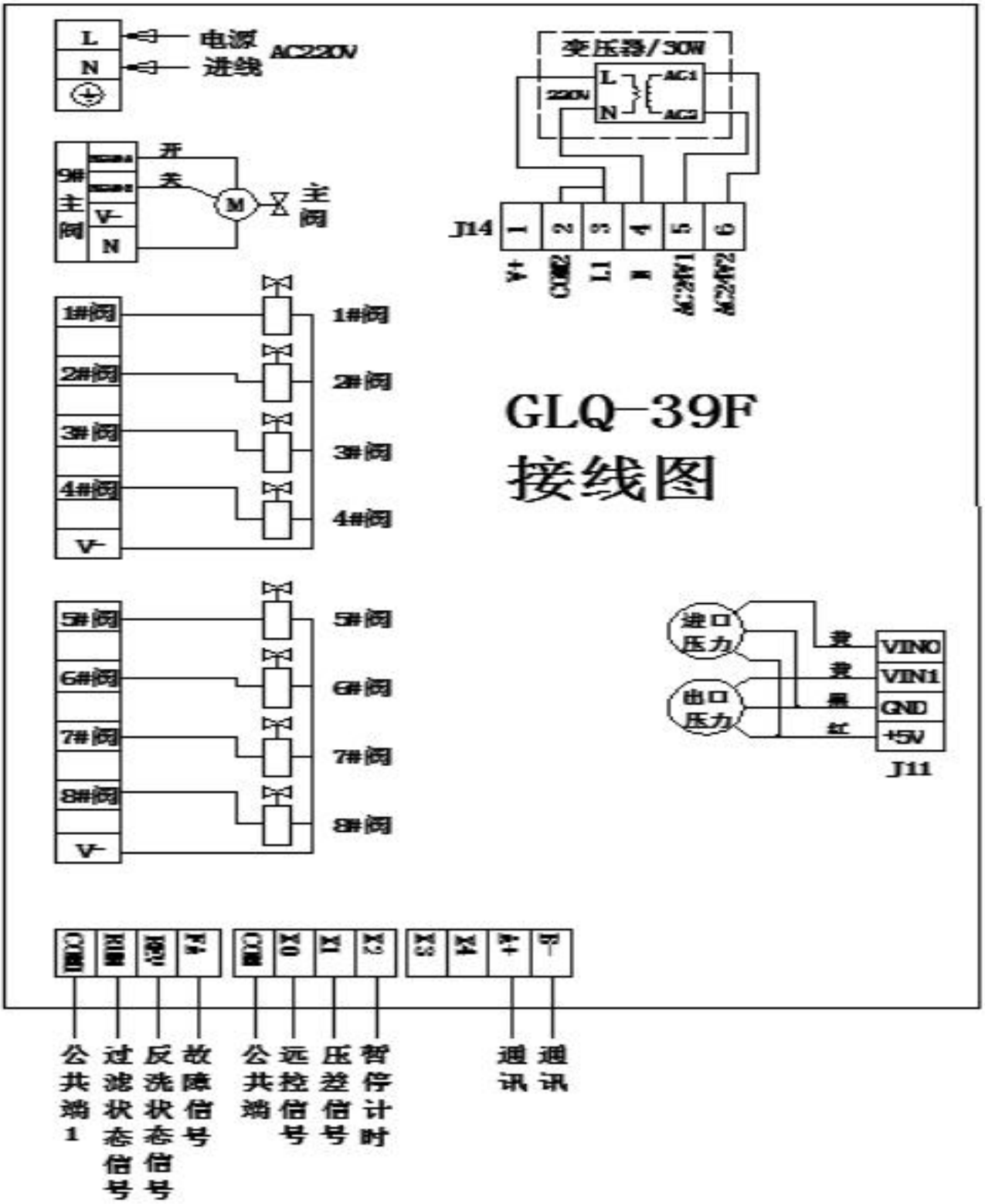
L
N
电源
进线
AC220V
变压器/30W
220V
AC1
AC2
9#
主
阀
V-
N
开
关
M
主
阀
J14
1
2
3
4
5
6
V+
COM2
L1
N
AC2阀1
AC2阀2
1#阀
2#阀
3#阀
4#阀
V-
5#阀
6#阀
7#阀
8#阀
V-
GLQ-39F
接线图
进口
压力
出口
压力
黑
红
VIN0
VIN1
GND
+5V
J11
公共端1
过滤状态信号
反洗状态信号
故障信号
公共端
远控信号
压差信号
暂停计时
通讯
通讯