批准	审核	校 对	设 计	项目负责人	专业负责人	图号	版次

修改	标记	处数	分区	更改文件号	签名	年月日

设计阶段	工艺	施工	竣工

专 业	日 期

装配图

设计证书等级	甲级工程设计资质
建筑工程名称	成都地铁8号线一期工程
项目名称	QJRN-1203型水平旋喷钻机
图纸名称	装配图
图号	DGEN0001.00AT
比例	1:100
张次	第 1 张
共 张	

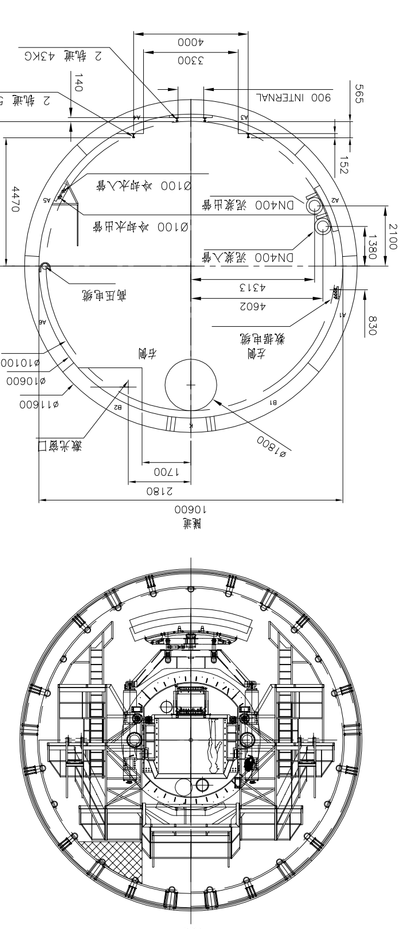
1060
2180
Ø1600
Ø1060
Ø1010
4560
4313
4602
1395
2100
565
900
4370
5035
4000
3300
140
152
830
1700
2 钻机 50KG
2 钻机 43KG
DN400 泥浆入管
DN400 泥浆出管
Ø100 冲洗水入管
Ø100 冲洗水出管
INTERNAL
EXTERNAL
泵压电机
泵压电缆
石臂
检修电梯
泵房出口
A1-A2-A3-A4-A5-A6
A1-A2-A3-A4-A5-A6
A1-A2-A3-A4-A5-A6